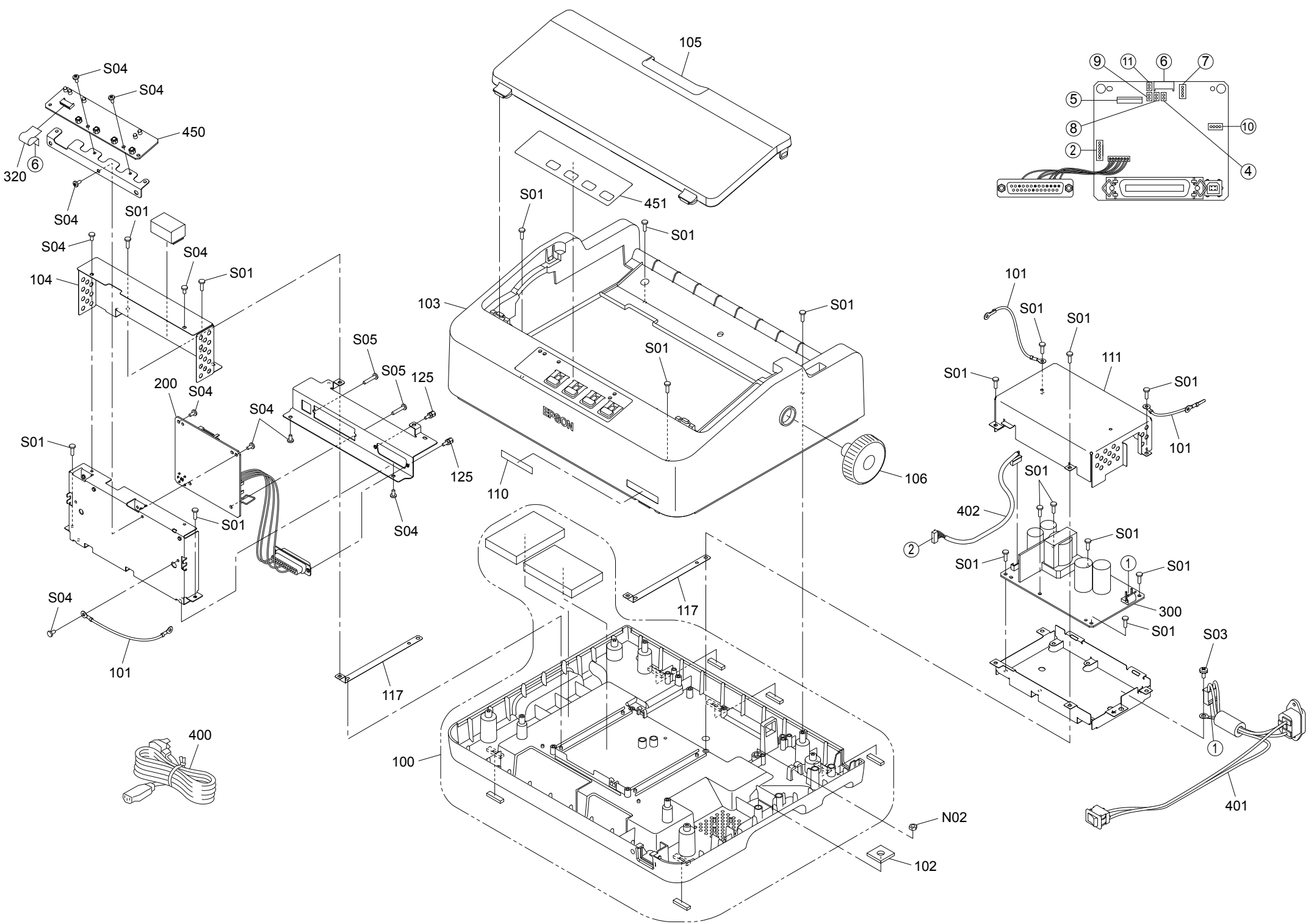

LX-310/LX-350 No.01

CC24-CASE-03 1 Rev.01

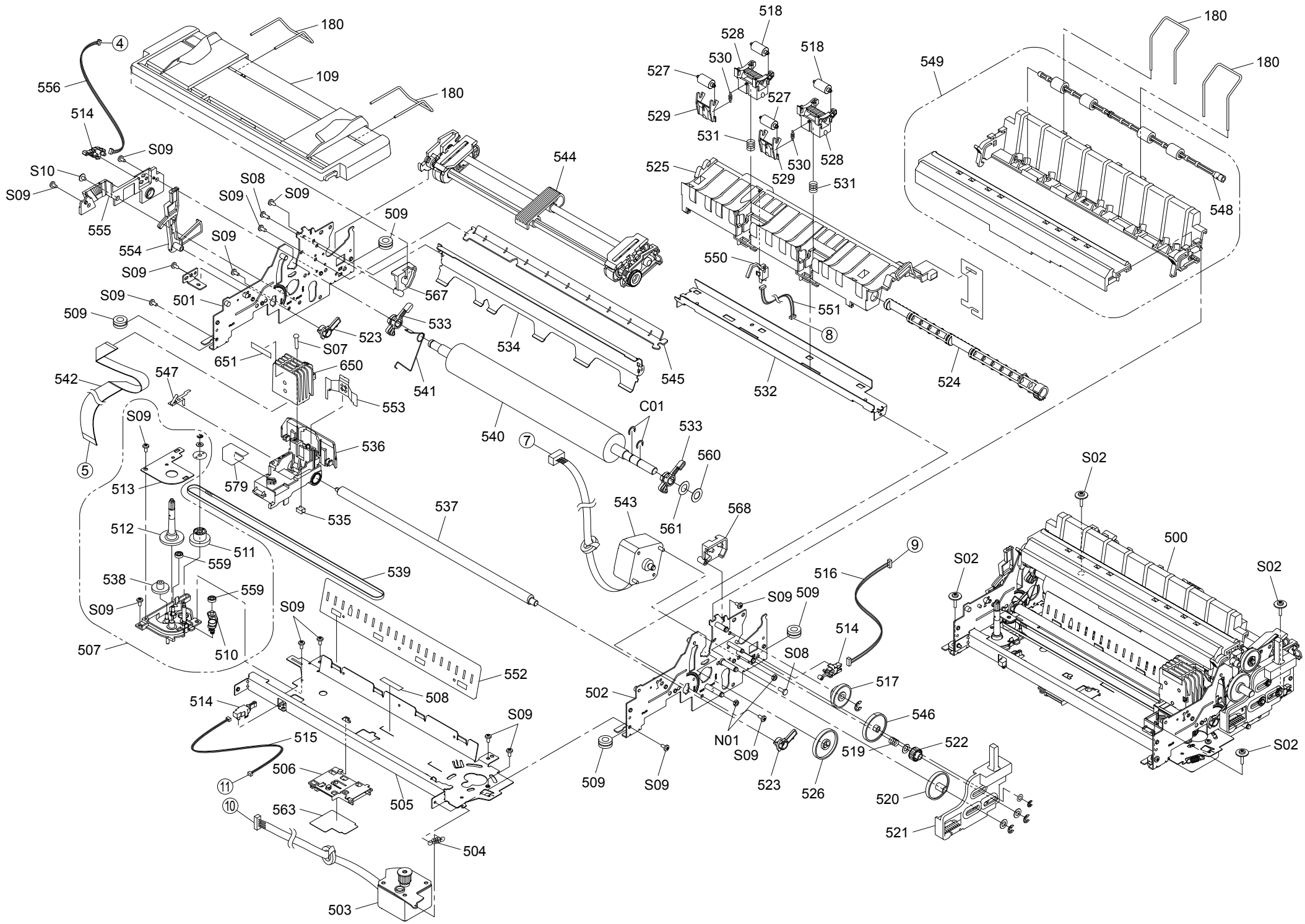

180
109
180
556
4
514
S09
S10
S09
555
554
S09
S08
S09
S09
509
S09
501
509
523
S07
651
650
542
547
553
5
S09
536
513
579
535
512
511
559
538
559
S09
507
510
539
537
544
567
533
534
541
545
540
C01
533
560
7
543
561
568
9
516
S09
509
514
S08
517
546
522
519
520
521
502
N01
S09
523
526
509
S09
514
515
506
11
10
563
505
504
503
S09
508
552
S09
518
528
530
527
529
531
525
530
529
518
528
531
550
551
8
532
524
549
180
180
548
S02
500
S02
S02
S02